esposito 8-360

Urs Esposito, 1998
Sitz und Rücken Formsperrholz, Metallgestell verchromt, stapelbar, Reihenverbindung möglich
B50, T54, H81, SH47

Urs Esposito, 1998
Assise et dossier en contreplaqué moulé, fixation invisible du dossier, châssis en acier chromé, empilable, système d'accouplement en option
L50, P54, H81, HAss47

Urs Esposito, 1998
Seat and back moulded plywood, metal frame chrome-plated, stackable, optional row connector
W50, D54, H81, SH47

Varianten / variantes / variants

Esposito
8-363

Esposito
8-364

Technische Angaben / specifications / specifications

Masse / mesure / measure

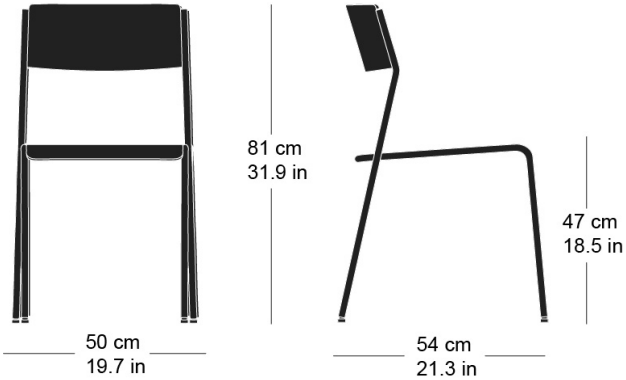

Gewicht / ponds / weight	5.4 kg 10.8 lb
Reihenverbindung / accouplement / mating system	ja / oui / yes
Stapelung / empilage / stacking	20 Stühle / chaises / chairs

ag möbelfabrik horgenglarus, ch–8750 glarus
telefon +41 55 645 34 00, fax: +41 55 645 34 01, www.horgenglarus.ch

esposito 8-360

Holzarten / types de bois / types of wood

Buche natur	BN 000 AM
Beech natural	BN 000 AM
Hêtre naturel	BN 000 AM

Buche schwarz	BB 203 SG
Beech black	BB 203 SG
Hêtre noir	BB 203 SG

Buche geweisst	BG 172 SG
Beech whitewashed	BG 172 SG
Hêtre teinté blanc	BG 172 SG

Buche anthrazit	BB 200 SG
Beech anthracite	BB 200 SG
Hêtre anthracite	BB 200 SG

Buche Ebony	BB 100 SG
Beech ebony	BB 100 SG
Hêtre teinté ebony	BB 100 SG

Buche Nuss	BB 151 SG
Beech walnut	BB 151 SG
Hêtre teinté noyer	BB 151 SG

Belag / revêtement / surface

ag möbelfabrik horgenglarus, ch–8750 glarus
telefon +41 55 645 34 00, fax: +41 55 645 34 01, www.horgenglarus.ch